audi4ever

LEIDENSCHAFT | TECHNIK | WISSEN

www.audi4ever.com

Support, News, Cartalk

Umbauanleitung für Zubehörradios mit Din ISO Stecker / und Chinch Ausgängen für Audi A4 8E mit oder ohne Handyvorbereitung (kein Navi)

Der Umbau erfolgt auf eigene Gefahr ich übernehme keine Garantie für jegliche Schäden !!!!

!!! Vor Umbau immer Batterie abklemmen !!!

1.) Original Radio aus der Halterung ziehen mittels Entriegelungsschlüssel für waagrechte Öffnungen, die man in jedem gut sortierten Audio Markt sich kaufen kann.

2.) Alle Stecker vom Original Radio abziehen

Vorhanden sein müssen nun:

- 1 Stecker 8 pol DIN ISO **(Stecker A)** für die Stromversorgung
- 1 Stecker 8 Pol DIN ISO **(Stecker B)** für die Lautsprecher
- 1 Stecker 20 pol MINI DIN ISO **(Stecker C)** für aktives Soundsystems
- 1 Stecker 10 pol DIN ISO **(Stecker D)** für eine Handyvorbereitung (falls vorhanden)

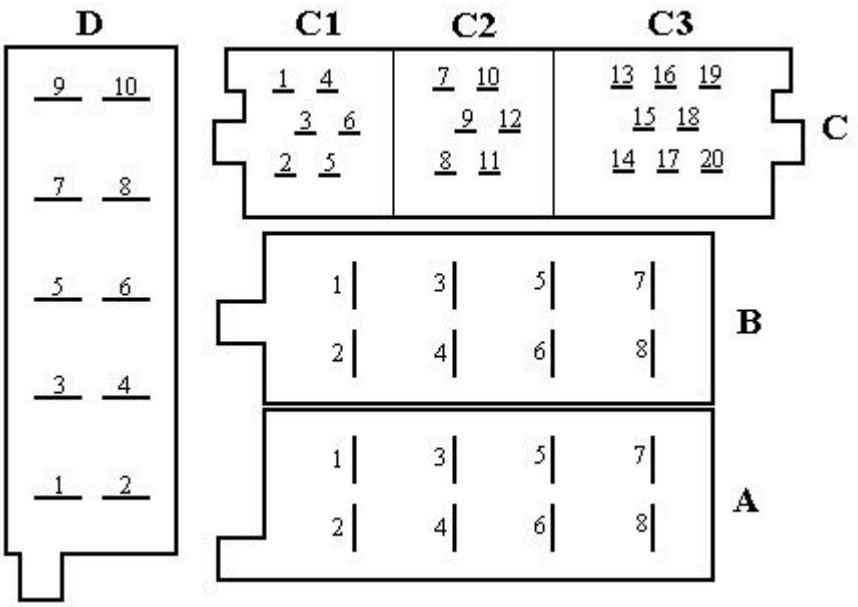

Steckerbelegung A:

PIN 1 ➔ BOSE (falls BOSE Soundsystem)
PIN 2 ➔ DWA – GND (falls Diebstahlwarnanlage)
PIN 3 ➔ K – BUS
PIN 4 ➔ frei
PIN 5 ➔ frei
PIN 6 ➔ frei
PIN 7 ➔ Dauerplus 12 V (KL. 30)
PIN 8 ➔ Masse (KL. 31)

Steckerbelegung B:

PIN 1 ➔ frei
PIN 2 ➔ frei
PIN 3 ➔ Lsp. vorne rechts +
PIN 4 ➔ Lsp. vorne rechts -
PIN 5 ➔ Lsp. vorne links +
PIN 6 ➔ Lsp. vorne links -
PIN 7 ➔ frei
PIN 8 ➔ frei

Steckerbelegung C:

C1:

PIN 1 ➔ Line Out hinten links +
PIN 2 ➔ Line Out hinten rechts +
PIN 3 ➔ Line Out Masse GND
PIN 4 ➔ Line Out vorne links + (falls BOSE)
PIN 5 ➔ Line Out vorne rechts + (falls BOSE)
PIN 6 ➔ +12V Schaltspannung für Verstärker

C2:

PIN 7 ➔ Can – Bus High
PIN 8 ➔ frei
PIN 9 ➔ frei
PIN 10 ➔ CD - GND
PIN 11 ➔ frei
PIN 12 ➔ Can – Bus Low

C3: (CD - Wechsleransteuerung)

PIN 13 ➔ DATA - IN
PIN 14 ➔ DATA - OUT
PIN 15 ➔ CLK
PIN 16 ➔ + 12V Versorgungsspannung
PIN 17 ➔ + 12V Schaltspannung
PIN 18 ➔ S-GND (Masse CD - NF)
PIN 19 ➔ Line In links CD
PIN 20 ➔ Line In rechts CD

Steckerbelegung D:

PIN 1 ➔ Telefon Mute
PIN 2 ➔ frei
PIN 3 ➔ Telefon NF -
PIN 4 ➔ Telefon NF +
PIN 5 ➔ NAVI NF -
PIN 6 ➔ NAVI NF +
PIN 7 ➔ NAVI Con.
PIN 8 ➔ frei
PIN 9 ➔ frei
PIN 10➔ frei

3.) Das Zündplus (KL. 15) liegt beim 8E auf dem CAN BUS.
Falls man nichts an der Bordverkabelung ändern möchte empfiehlt sich hier der CAN - BUS Adapter der Firma Dietz Art.-Nr. 61002. Dieser erzeugt aus den Digitalen Signalen des CAN BUS ein Analoges Signal für das Zündplus, die Beleuchtung und das Rückfahrsignal. Ist aber allerdings nicht ganz billig.

Falls man eine alternative haben möchte, greift man das Zündungsplus am Sicherungskasten an einer Gelb/Schwarzen Leitung ab und legt es mittels eines crimpbaren Doppelfederkontaktes (bekommt man bei Audi / VW) auf den DIN ISO Stecker A Pin 4. Da aber an manchen Radios Pin 4 und Pin 7 verdreht sind, empfiehlt es sich hier ein Adapterkabel zu besorgen indem diese Pins getauscht werden.

4.) Zubehörradios mit / ohne Chinchausgänge (normales Aktivsystem)

Es wird benötigt Aktivadapter Dietz Art.-Nr. 17005
(mit / ohne Chinchanschlüsse am Radio)
Empfehlung !!!

Es wird benötigt Chinch zu MINI DIN ISO Dietz Art.-Nr. 17023
(nur mit Chinchausgängen am Radio, allerdings mit Lautstärkeverlusten im hinteren Fahrzeugbereich)

Zubehörradios mit / ohne Chinchausgänge (BOSE Soundsystem)

Es wird benötigt Aktivadapter Dietz Art.-Nr. 17005
(mit / ohne Chinchausgängen am Radio)

Es wird benötigt Chinch zu MINI DIN ISO Dietz Art.-Nr. 17023
(nur mit Chinchausgängen am Radio)
Empfehlung falls Chinchausgänge !!!

Weiterhin wird für **alle** grundsätzlich ein Phantomeinspeiseadapter für die Aktivantenne benötigt. Dieser bekommt bei Audi / VW oder schaut mal bei diversen anderen KFZ Einbauern durch wie z.B. ATU, Media Markt usw.

Bei Radios mit integrierter MINI DIN ISO Buchse z.B. Blaupunkt werden keine Adapter benötigt. Hierzu ist lediglich zu sagen das man die richtige Belegung der Leitungen nach den Herstellerangaben des Radios anschließt. Es empfiehlt sich einzelne MINI DIN ISO Stecker / Buchse zu kaufen (bekommt man bei Audi / VW aber crimpbare Mikro Doppelfederkontakte und die Gegenstücke nicht vergessen) und sich Adapter nach den jeweiligen Belegungen anzufertigen, falls nicht, unbedingt die Leitungen CAN – Bus High (C2 Pin 7), CAN – Bus Low (C2 Pin 12) und CD – GND (C2 Pin 10) aus dem MINI DIN ISO Stecker entfernen, einzeln markieren und isolieren damit keine Fehler auf dem CAN – BUS entstehen, wenn man den MINI DIN ISO Stecker auf das Radio steckt.

5.) Fahrzeuge mit eingebauter Freisprecheinrichtung für Handys

Bei Zubehörradios mit Telefon Line In schließt man alle Leitungen nach den Herstellerangaben des Radios an. Hierzu kann man das Telefon NF + und NF – sowie das Telefon Mute Signal am Stecker D abgreifen.

Bei Zubehörradios ohne Telefon Line In benötigt man zusätzlich eine Umschaltbox ISOPROFI der Firma Funkwerk Dabendorf. Diese macht nichts anderes als eine Umschaltung der Lautsprecher vom Radio auf die Steuereinheit der Freisprecheinrichtung.

Deshalb kann man diese Umschaltbox auch für Radios ohne Telefon Mute Einrichtung benutzen..

Wenn alles richtig angeschlossen und noch ein letztes mal alles kontrolliert wurde kann man die Batterie wieder anklemmen und seinen Umbau bewundern und ausprobieren.